投 標 封 套

編　　號	

標案名稱：文山農場溫網室更新工程

截止投標時間：109 年 7 月 15 日 12 時前

（上欄編號由招標機關填寫）

新北市農會文山農場 甲 農會29685191-2 農場26667512 新店區屈尺里湖子內路100號

220

新北市板橋郵局第 7-35 號信箱　　收

一、應確實填寫下列相關資料。

二、本標封應予密封後並加蓋騎縫章。

三、本標封應於截止投標(收件)期限前寄(送)達，如逾時寄(送)達，則視為無效標。

廠商名稱：

負 責 人：

統一編號：

地址：

電話：

新北市農會-投標須知

一、標的名稱：文山農場溫網室更新工程

二、報價單截止期限:自公告日起至 109 年 7 月 15 日 12 時止。

三、投標方式及期限：一律以通信方式掛號投遞，於民國 109 年 7 月 15 日 12 時前寄達新北市板橋郵局第 7-35 號信箱，標封外須加蓋騎縫章(逾時寄達無效，原件退還)。

四、本案規格及注意事項如下列：

(一)、合格廠商之議價日期、時間及地點，由本會另行通知。

(二)、本工程施作方式，依本會所提供工程施工圖說及施工說明書。

(三)、各廠商依本案所提供之空白標單提送報價單(含稅)。

(四)、報價廠商請自行到本場勘查，由本場派員帶領會同。

(五)、報價廠商資格：檢具票據交換機構截止投標日前半年內所出具之非拒絕往來戶及最近三年內無退票紀錄證明、廠商登記或設立之証明文件、最近一期納稅証明。

(六)、完工期限：109 年 9 月 15 日前。

(七)、本案驗收後，保固期滿一年。

五、審核方式：由本會相關人員審核符合投標須知，並依報價高低，請報價最低之合格廠商優先議價之。

新北市農會

報價單

工程名稱：文山農場溫網室更新工程

工程地點：新北市新店區湖子內路100號(文山農場)

項次	品名	單位	數量	單價	複價	備註
一	**溫網室外結構**					
1	三明治板拆除更換T2mmPC角浪板	坪	22			含鋼構鏽蝕部分防鏽處理
2	牆面紗網(白色32目防蟲網)拆除更換 (規格:長24m*寬6m*高3.7m)	坪	70			以壓條固定,鏽蝕部分防鏽處理及結構補強
3	新做大門(雙開、含把手) (規格:160cm*210cm)	組	1			詳如圖說(溫室正向立面圖) 結構補強：C型鋼 100*50*20*2.3mm 新作大門：鍍鋅方管 40*40*2.3mm
4	遮雨庇延伸	坪	4			詳如圖說(溫室平面配置圖)
5	RC基座	坪	3			詳如圖說(溫室平面配置圖)
	小計					
二	**網室內栽培棚架等**					
1	置箱棚架組(四層) (規格:220cm*120cm*9m)	組	2			骨架以C型鋼(10*5*2cm)厚度2.3mm 盆架(3*3*0.2cm)燒焊製作
	小計					
三	**地面鋪整及排水**					
1	排水設施-隔柵板(寬400mm*995mm*50mm) (規格:溝深30cm*寬36cm)	米	10			鍍鋅材質
2	砌磚牆(材質:百歲磚；規格： 40*10*10cm)	式	1			詳如圖說(溫室正向立面圖)
	小計					
四	**灌溉設備**					
1	2T不鏽鋼水塔(含浮球開關)	座	1			中興牌或同級品(厚度0.6mm以上)
2	恆壓電子式泵浦 (規格:2HP*220V　口徑:1")	組	1			大井,木川或同級品
3	滴灌系統(含以色列滴灌管及管件) (廠牌：netafim；型號：1/2"*16mm)	式	1			含控制原件、控制箱(含電源配置手自動切換) 滴灌管:1/2"*16mm
4	PVC管料及五金另件	式	1			PVC不鏽鋼把手凡而
5	工資	式	1			
	小計					
				合　計（新台幣）:		
				營業稅（新台幣）:		
				總　計（新台幣）:		

中華民國　　年　　月　　日

投標廠商請蓋統一發票專用章：

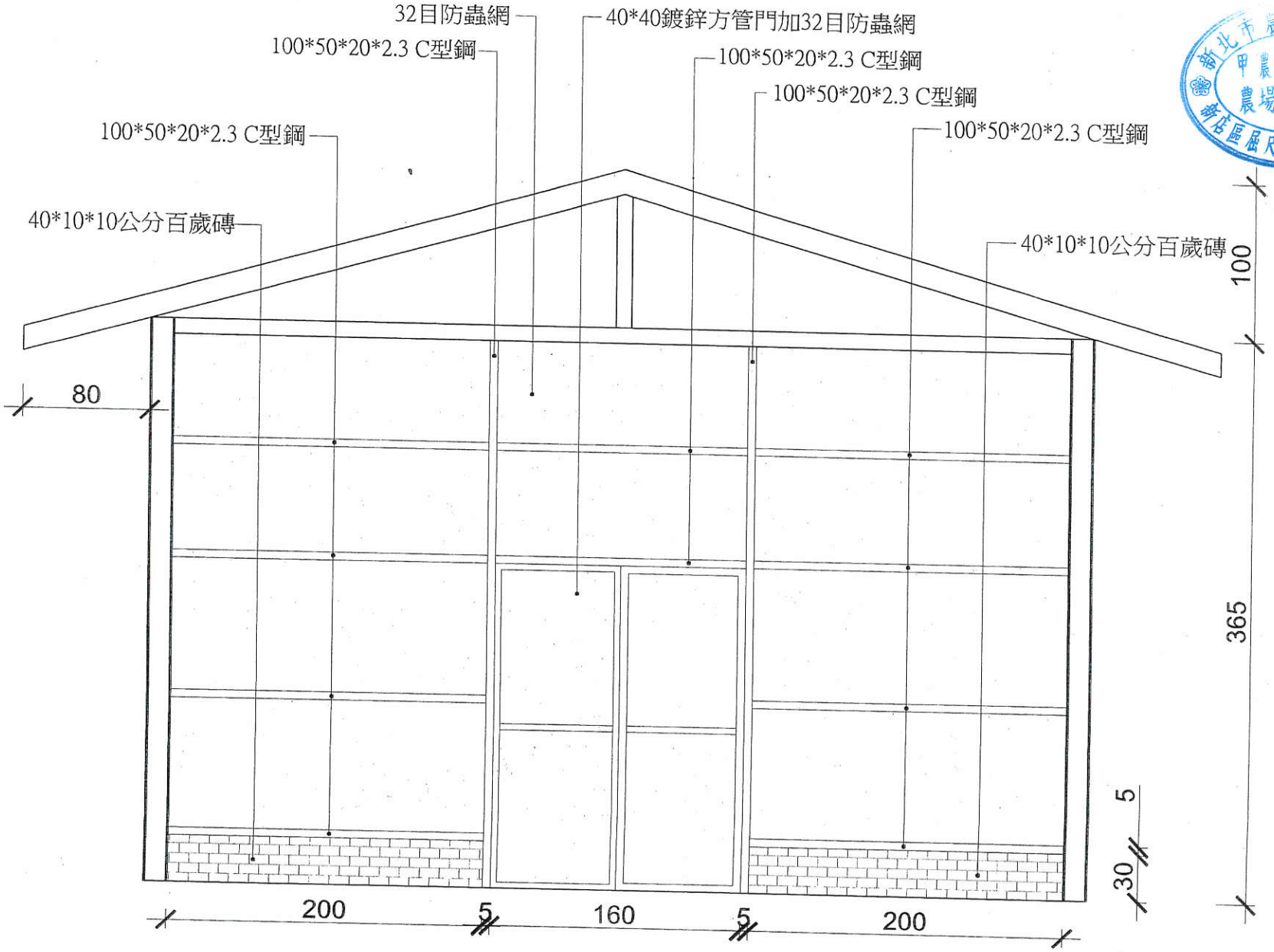

溫室正向立面圖

新北市農會文山農場
甲 農會29685191-2
農場26667512
新店區屈尺里湖子內路100號

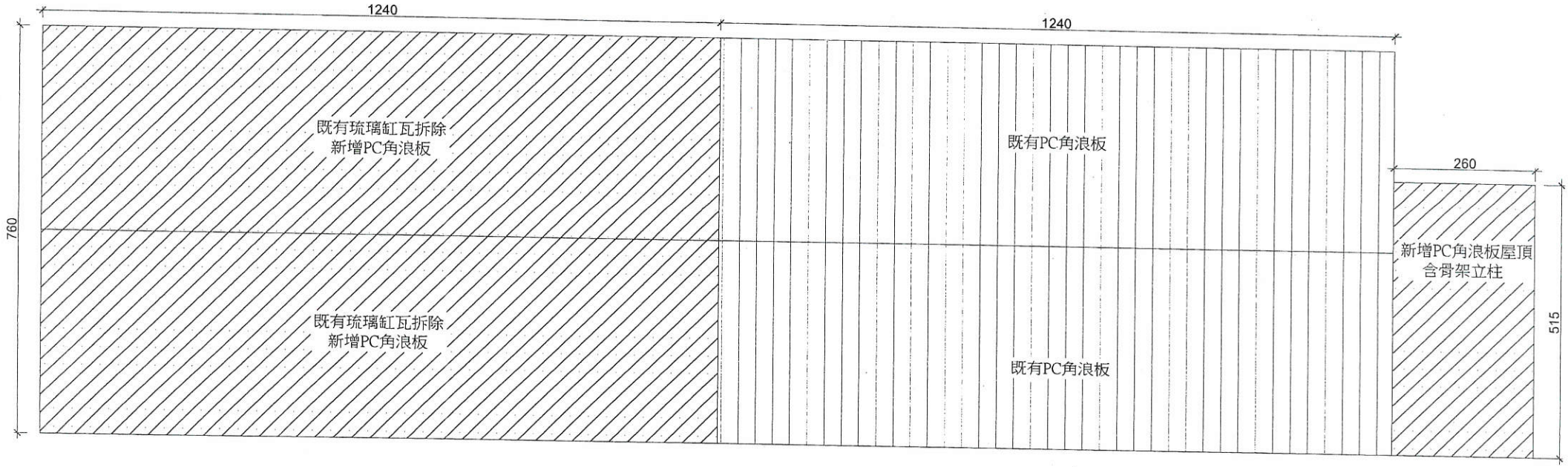
1240
1240
760
260
515
既有琉璃缸瓦拆除
新增PC角浪板
既有琉璃缸瓦拆除
新增PC角浪板
既有PC角浪板
既有PC角浪板
新增PC角浪板屋頂
含骨架立柱

溫室屋頂圖

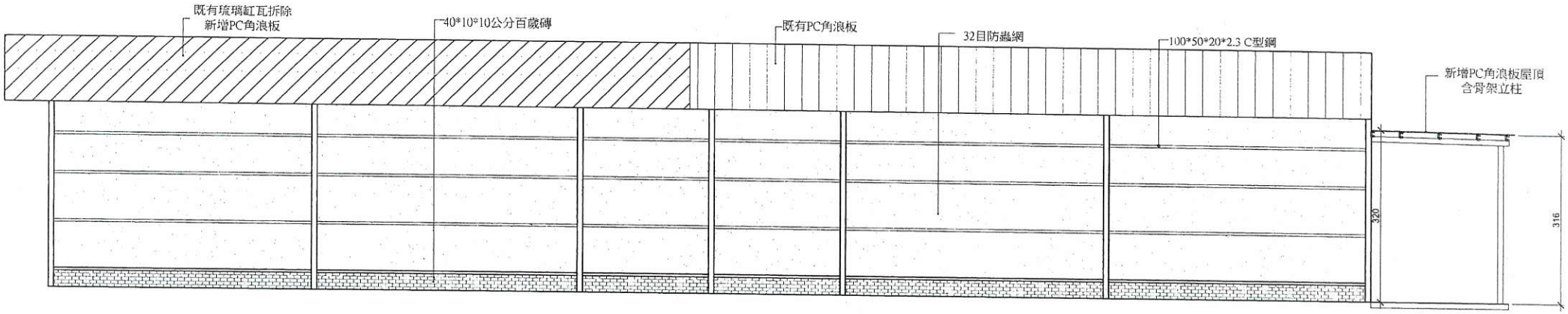

溫室側向立面圖

甲 農會29685191-2
農場26667512
新店區屈尺里湖子內路100號

新北市農會文山農會
甲農會29685191-2
農場26667512
新店區屈尺里湖子內路

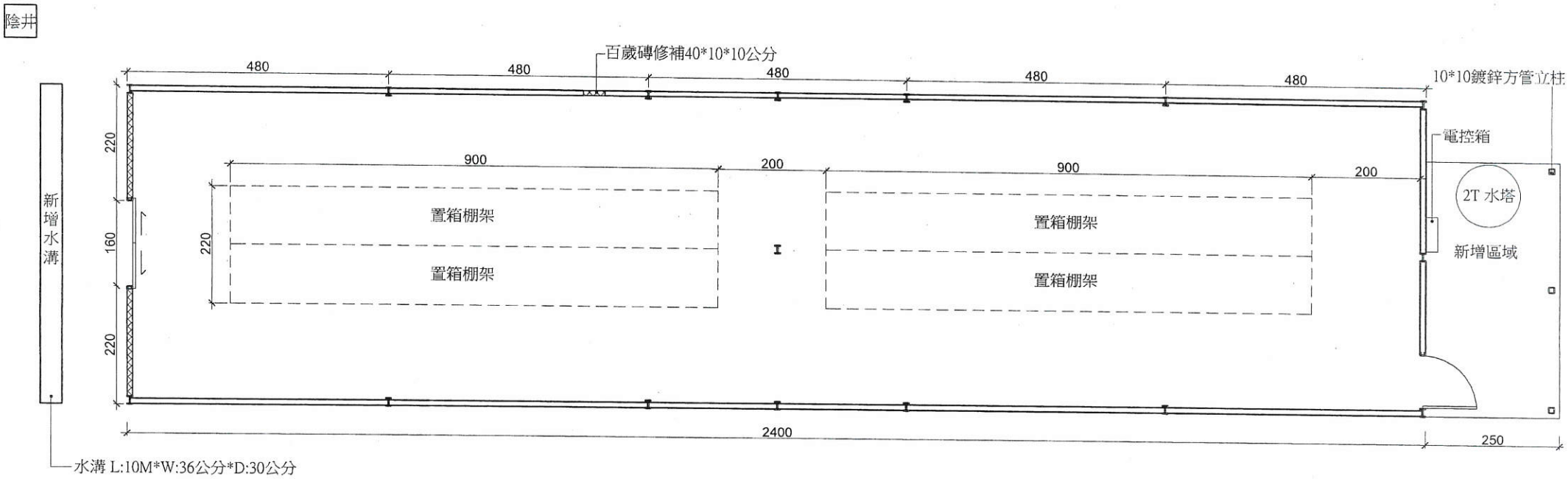

溫室平面配置圖

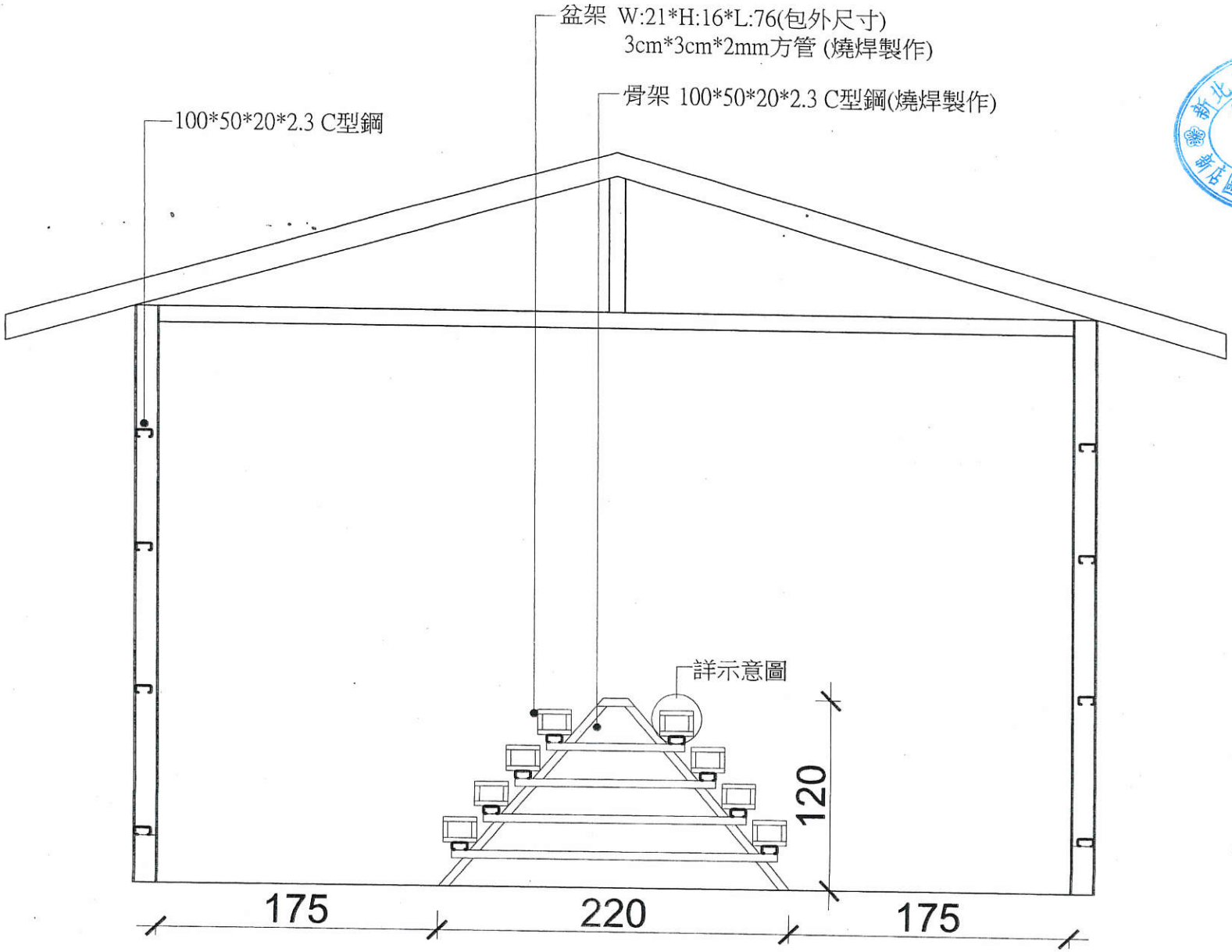

溫室棚架擺設圖

新北市農會文山農場
甲 農會29685191-2
農場26667512
新店區屈尺里湖子內路100號

新北市農會文山農場
甲農會29685191-2
農場26667512
新店區屈尺里湖子內路100號

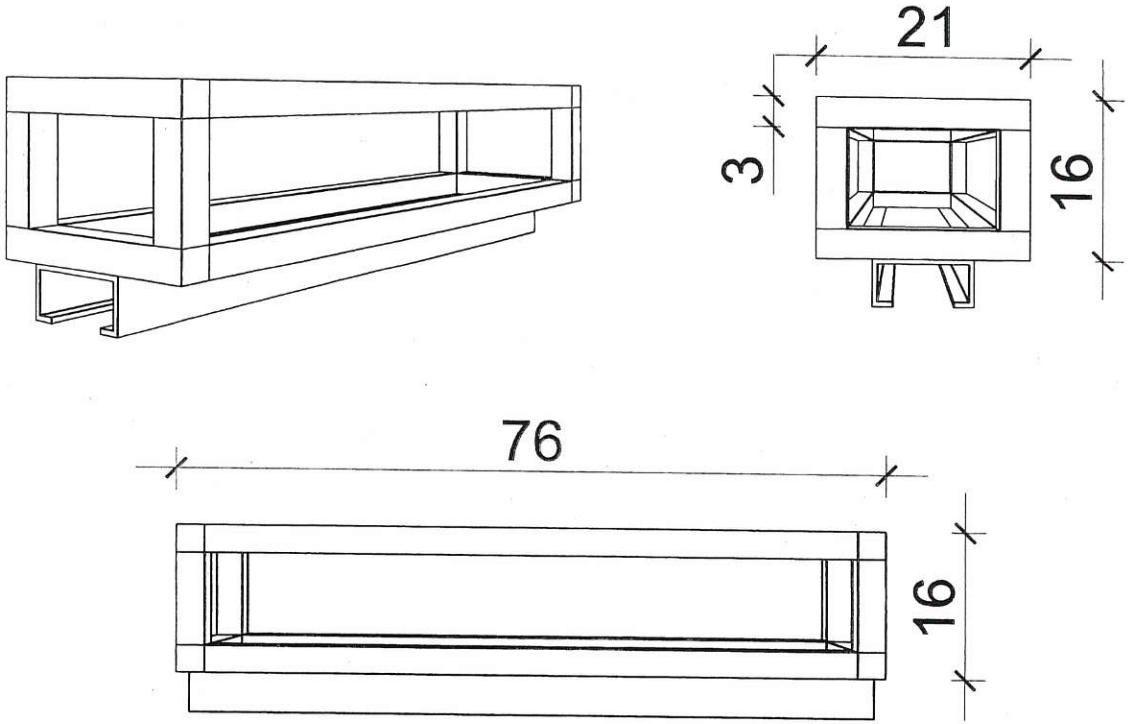

棚架示意圖

新北市農會文山農場
甲 農會29655191-2
農場26667512
新店區屈尺里湖子內路100號

施 工 說 明 書

（壹）工程概說

一、 本案工程名稱:溫網室更新工程

（貳）工程範圍

文山農場：溫室。

（參）工程內容

(1) 屋頂更新透明PC角浪板坪數約22坪,牆面防蟲網約70坪,雨遮延伸約4坪,RC基座約3坪。

(2) 溫室結構補強以(10cm*5cm*2cm厚度2mm)C型鋼焊接,焊接處及既有鏽蝕處,研磨後表面塗裝紅丹漆及鍍鋅漆。

(3)本工程延伸雨遮骨架立柱,應固定於地表下60cm以上灌漿施作,雨遮高度320cm向前延伸250cm,高度316cm,洩水坡度為2cm。

(4) 既有之結構鏽蝕須加以研磨處理後表面方可上漆。

(5)新作大門使用鍍鋅方管(40*40*2.3mm)製作。

(6)置箱棚架組製作骨架以(100*50*20*2.3mm)C型鋼燒焊製作,盆架以鍍鋅方管(30*30*2mm)配合花盆尺寸燒焊施作。

(7)砌磚牆使用(40*10*10cm)百歲磚,施作範圍詳如(溫室正向立面圖),含損壞部分修補。

(8)電源配置由承包商於指定電源箱內增設無熔絲開關1只,配置於新設電控箱內施作。

(9) 本施工說明書所列之各種材料規格及其做法均為施工之規範標準,請各承包商確實執行。

(10) 承包單位對各項文件均應切實瞭解,工程施工前應派指定之負責人或技師,親往工地詳細查看地形, 原建築物之結構現況及材料運輸路線之狀況，一經得標施工承包單位不得藉口任何理由要求、加價或貼補。

(11) 除另有註明外，本工程總承攬價應含括一切人工、材料、運輸、工具、保險等費用，稅捐亦在內。

(12)施工中所使用之道路.草皮公共設施皆應保護並維持原樣若因工程進行間不 慎損壞，應于復原。

(13)本工程新設之門，皆應於工程施作前提供証明及樣品圖說並需經由本會監造單位確認後方可施作。

(14) 承包人均須在施工前先送樣品，經設計人員及監管人員認可後，方得使

用， 如有與樣品不符合或不合規定之材料，承包單位應立即運離現場，不能混用之。。

(15)若因改修或新設隔間而致其他空間之原有燈具、廣播、偵測器、出迴風口、溫控感應器…等功能不彰，得標廠商亦應恢復其應有之良好功能。

(16)工程預計 45 個日曆天完成。如需配合夜間施工時，承包商不得要求額外費用

(17)完工後專業清潔。

(肆) 廠商注意事項

一、投標廠商在投標前應：

1、親赴現場查勘且於投標前勘查完成，並詳閱標單及施工規格內容（若有任何疑義，應依投標須知規定提出），詳實估價，得標後即應依照合約完成。

2、如因未諳現場或合約內容致發生施工錯誤之情事，概由得標廠商負責。

3、本工程所用材料尺寸如未標示允許誤差值時，一律以該項材料規格±5%作為允許誤差值。

5、本工程於施工過程如本會現場監工人員針對該項建材有任何品質上的疑問時，得標廠商應提供解說及證明資料並配合現場監工人員檢驗，如需送交公証單位針對材料材質進行鑑驗及分析時，所有費用由得標廠商完全負責。

二、 施工注意事項：

1、得標廠商需提施工計劃（含勞安衛生主管 1 人、施工人員名單、施工時間、施工進度、測試方法及各系統配線圖等）供本會監造單位審核後始可施工。

2、施工期間施工人員應遵守本會之門禁管理規定。

3、施工材料、設備進入施工現場時，得標廠商需請本會監工人員核對材料、設備之規格、品牌是否與合約相符，與合約不相符的材料、設備不得進場。

4、搬運建材或重物時所經路徑之地面需舖保護墊（如PP板、三夾板），以免壓壞地板。

5、任何如因施工需要而須鑽孔，均需徵得本會之監工人員同意並使用吸塵器立即清理粉塵。

6、得標廠商應負責安裝、測試、驗收、維護及搬運並應負責本工程在現場所有工作人員的安全。

7、嚴禁施工人員飲食、嚼檳榔及吸煙等事，若一經監工人員舉證屬實，本會得要求撤換全部或部分施工人員，得標廠商並需重提施工計劃且此期間仍屬交貨安裝期間。

8、每日工作完畢後，需整理清潔環境。

9、得標廠商應清除全部工程所引起的環境污染及修復對建築物、設備的損壞，此部份應經本會監工人員審核後始可報驗。

10、本案施工及測試、驗收、維護期間得標廠商應遵守『中華民國勞工安全衛生法』。

11、本工程說明若有遺漏之處，須配合現場施工並按一般施工慣例處理之。

三、施工前注意事項

1、施工前須先將所有工作動線，走道以保護墊(例如 PP 板、三夾板)作保護，樓梯內需作完全保護，如有因保護不周至任何損壞現有設備或設施時得標廠商應於限期內修復及復原。

2、本工程若須與其他相關工程配合時，在受其影響的範圍內，廠商應請業主發起工程進度協商會議。

新北市農會 農場
甲 農會 191-2
農場26667512
新店區屈尺里湖子內路100號